MF - 224

Унитаз напольный

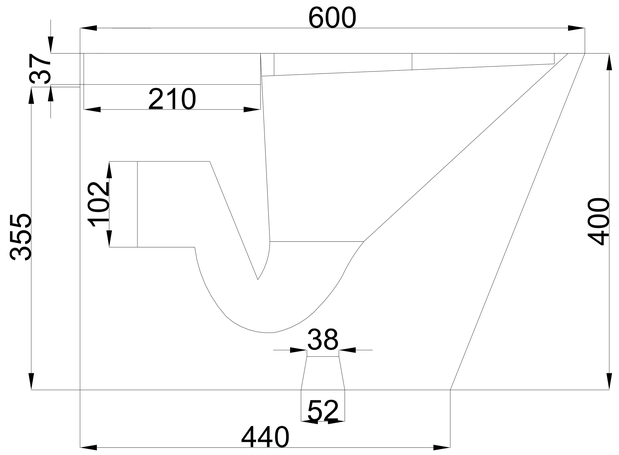

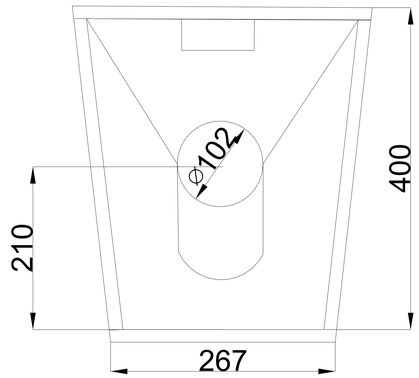

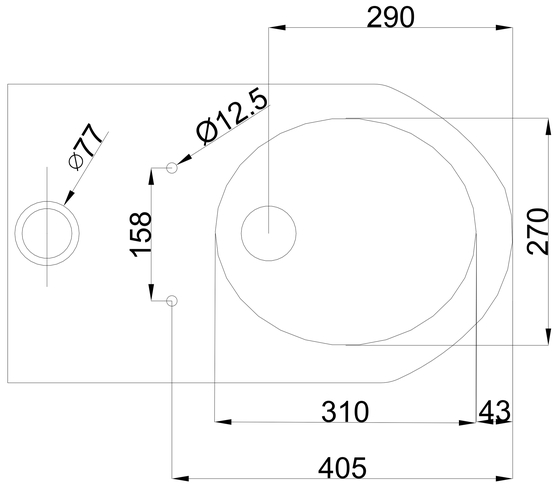

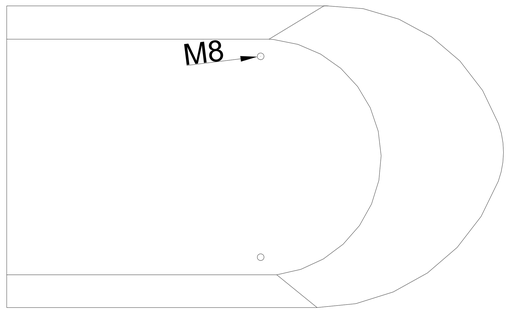

Технические данные	
Ш х Д х В	600x355x400 мм
Установка	напольный
Толщина корпус	1.5мм-2.5мм
Вес	14кг
Марка стали	AISI 304

MF - 224

Унитаз напольный

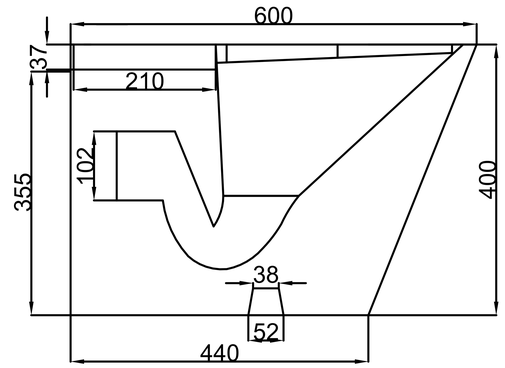

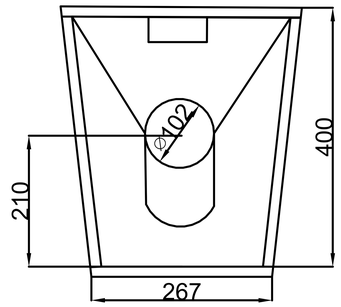

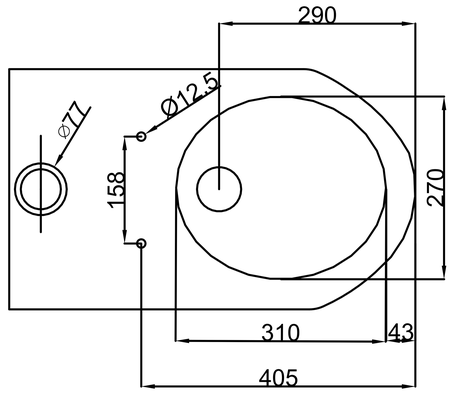

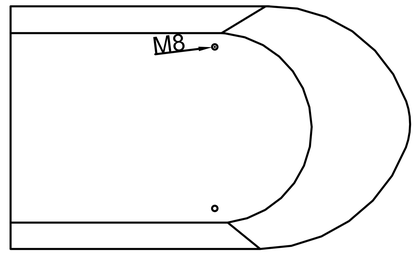

Технические данные	
Ш х Д х В	600x355x400 мм
Установка	напольный
Толщина корпус	1.5мм-2.5мм
Вес	14кг
Марка стали	AISI 304